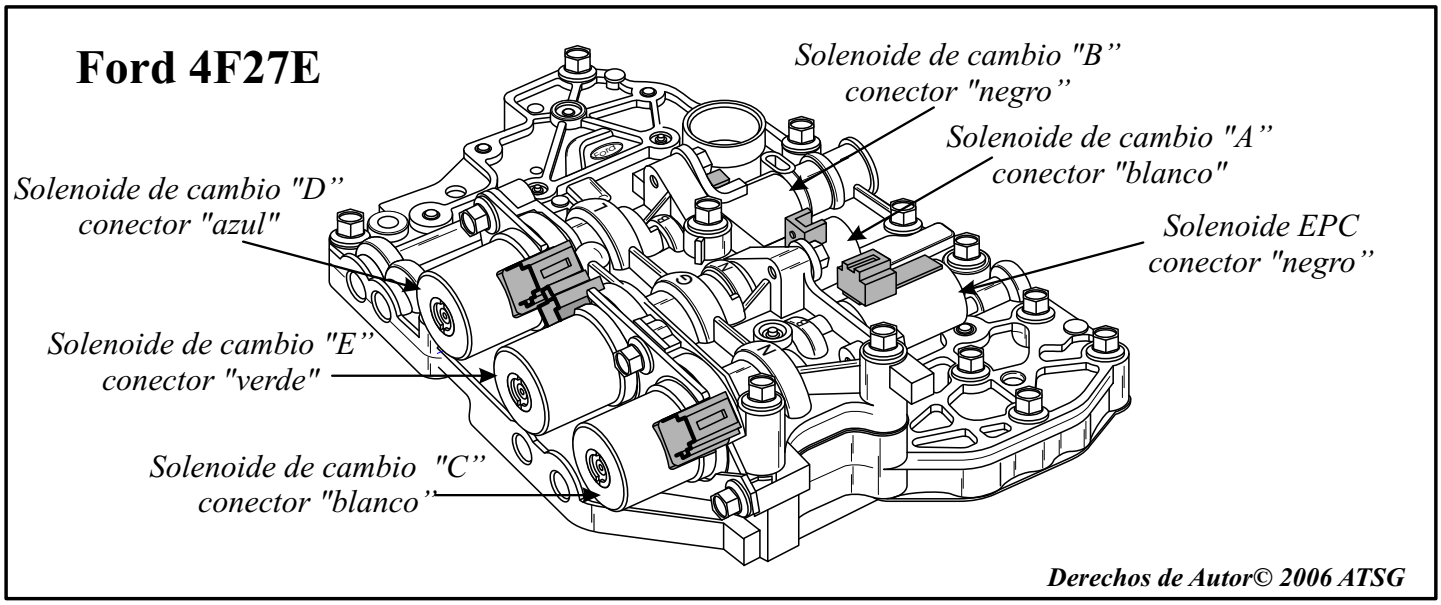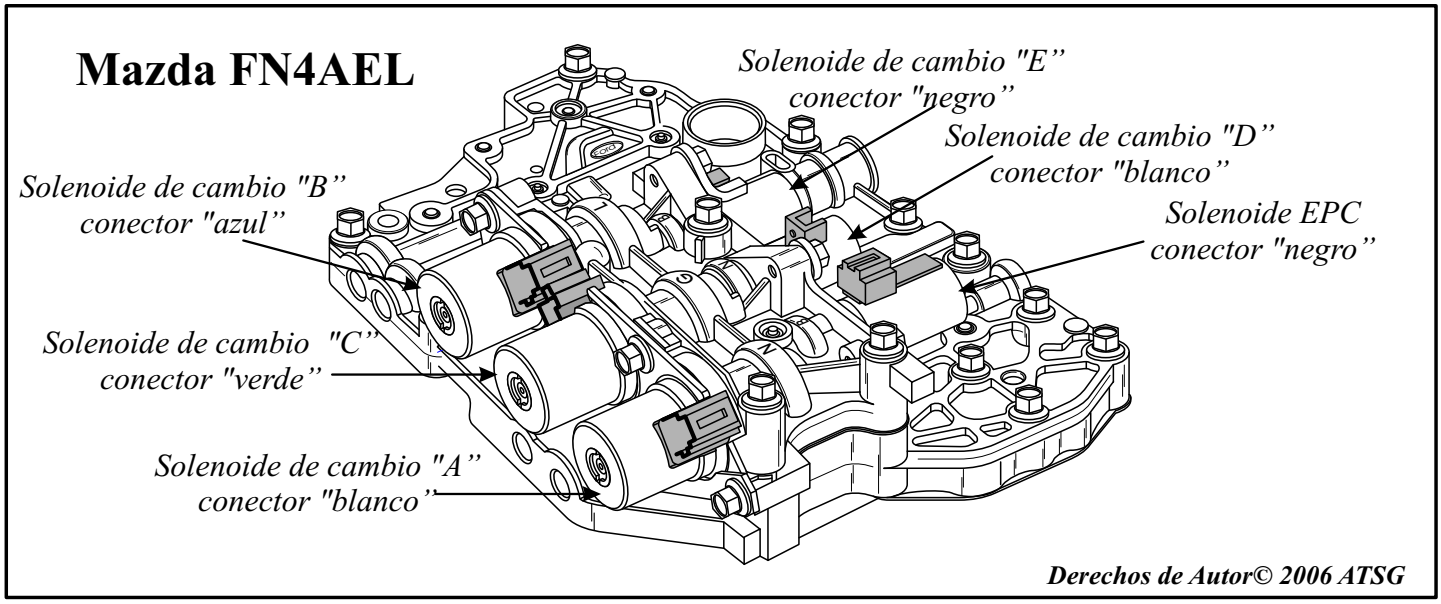Ford/Mazda
4F27E / FN4AEL
LOCALIZACIÓN DE SOLENOIDES